

1 CHIỀU NỐI REN INOX 316

NHÃN HIỆU	DR
TÊN SẢN PHẨM	VAN 1 CHIỀU LÁ NỐI REN INOX 316 - 304
Kiểu Nối	Ren trong - BSPT / NPT (2 đầu ren trong)
Thân Van	Thép không gỉ / Inox A 351 CF8M/316 & CF8/304
Nắp Van	Thép không gỉ / Inox A 351 CF8M/316 & CF8/304
Đĩa Van	Thép không gỉ / Inox SUS 304 - SUS 316
Đệm Kín	Teflon - PTFE
Áp Lực	Maximum 200 PSI
Nhiệt Độ	200°C
Kích Cỡ	DN 15A đến DN 50A ~ (1/2" inch đến 2" inch)
Sử Dụng	Nước, nước thải, xăng, dầu, khí nén...
Tình Trạng	Hàng có sẵn, mới 100%
Xuất Xứ	Đài Loan
Đơn Giá	Xin liên hệ

SWING CHECK VALVE SCREWED END
CLASS 200

DR -VALVE

牙口逆止閥

SWING CHECK VALVE CLASS 200 SCREWED END

特徵 FEATURES:

- 管螺紋按照 PIPE THREAD IN ACCORDANCE:
  NPT, BSPT, DIN 259, DIN 2999, ISO 228 CLASS A
- 精密鑄造 INVESTMENT CASTING BODY
- CLASS 200 W.O.G
- 擺動式閥瓣 SWING TYPE DISC

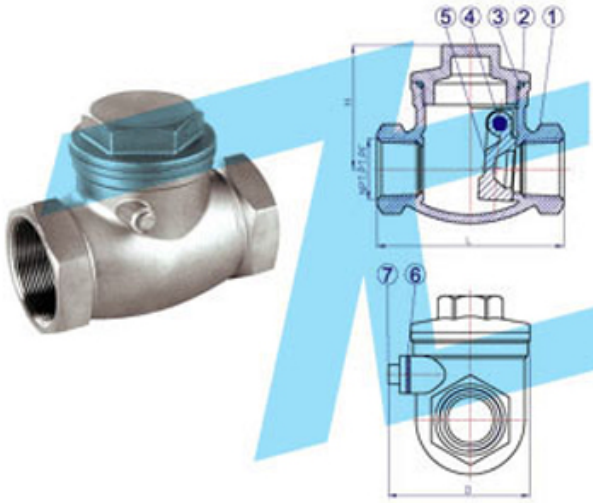

材質表 MATERIALS LIST:

NO.	部件名稱	PART NAME	材料 MATERIAL
			TC511
1	閥體	BODY	CF8M
2	閥蓋	CAP	CF8M
3	大薄片	GASKET	PTFE
4	堵栓	PLUG	SUS316
5	閥瓣	DISC	CF8M
6	墊片	GASKET	PTFE
7	螺栓	BOLT	SUS304

尺寸表 DIMENSIONS:

SIZE		L	H	D
DN	NPS			
8	1/4"	65	43	46.5
10	3/8"	65	43	46.5
15	1/2"	65	43	46.5
20	3/4"	80	51	51.5
25	1"	89	60	56.0
32	11/4"	105	66	64.0
40	11/2"	120	75	74.5
50	2"	139	80	84.0
65	21/2"	181	99	105
80	3"	200	104	140

Sản phẩm khác



Van cổng inox 304 nối hàn

Xem thêm Van cổng inox 304 nối hàn



Van cửa inox 304 nối hàn A182

Xem thêm Van cửa inox 304 nối hàn A182

Van cầu hơi inox a182

Xem thêm Van cầu hơi inox a182

Van cổng hàn lồng A105

Xem thêm Van cổng hàn lồng A105



Van hoi áp lực inox 304 nối hàn a105

Xem thêm Van hoi áp lực inox 304 nối hàn a105



Van cổng Mặt bích RF, A351-CF8M Class150

Xem thêm Van cổng Mặt bích RF, A351-CF8M Class150