

KÍNH QUAN SÁT NỐI BÍCH JIS10K

Tên Sản Phẩm	KÍNH QUAN SÁT
Nhãn Hiệu	DR
Xuất Xứ	Đài Loan
Kết Nối	Mặt bích JIS10K / DIN PN16 / ANSI 150LB
Thân	Inox 304 CF8 / Inox 316 CF8M / Gang đúc FC / Gang dẻo FCD
Nắp	Inox 304 CF8 / Inox 316 CF8M / Gang đúc FC / Gang dẻo FCD
Đệm Kín	PTFE / TEFLON / Amiang phủ than chì
Áp Lực	DIN PN16 / CLASS 150 / JIS10K
Sử Dụng	Chất lỏng
Tình Trạng	Hàng có sẵn, mới 100%

FEATURES



- 1/2"~6" (DN15~DN150)
- W.P. : PN16
  CLASS 150
  JIS 10K
- W.T. : -20°C~200°C (-4°F~392°F)
- Investment casting

- Face to face : DIN 3202 Part1-F1

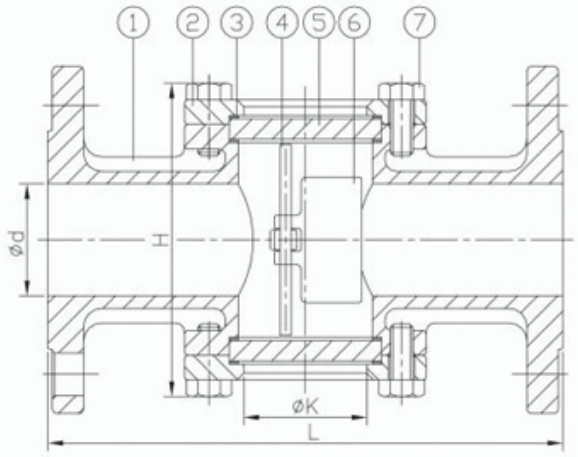

ITEM	PARTS	MATERIAL	
1	BODY	ASTM A351-CF8 / CF8M / FC / FCD	
2	CAP		
3	GASKET	PTFE / GRAPHITED ASBESTOS	
4	STEM	AISI 316	AISI 304
5	GLASS	GLASS	
6	INDICATOR	ASTM A351-CF8 / CF8M / FC / FCD	
7	BOLT	AISI 304	CARBON STEEL

DN	d	L	CLASS 150 / JIS 10K		PN 16	
			H	K	H	K
15	15	130	115	35	100	40
20	20	150	115	35	100	40
25	25	160	115	35	100	40
32	32	180	143	55	125	50
40	40	200	143	55	125	50
50	50	230	143	55	125	50
65	65	290	185	85	167	85
80	80	310	196	85	180	85
100	100	350	228	110	210	110
150	150	480	310	160	280	150

unit:mm

NPS	d	L	CLASS 150 / JIS 10K		PN 16	
			H	K	H	K
1/2"	0.59	5.12	4.53	1.38	3.94	1.57
3/4"	0.79	5.91	4.53	1.38	3.94	1.57
1"	0.98	6.3	4.53	1.38	3.94	1.57
1-1/4"	1.26	7.09	5.63	2.17	4.92	1.97
1-1/2"	1.57	7.87	5.63	2.17	4.92	1.97
2"	1.97	9.06	5.63	2.17	4.92	1.97
2-1/2"	2.56	11.42	7.28	3.35	6.57	3.35
3"	3.15	12.2	7.72	3.35	7.09	3.35
4"	3.94	13.78	8.98	4.33	8.27	4.33
6"	5.91	18.9	12.2	6.3	11.02	5.91

unit:in

Sản phẩm khác



Van cổng inox 304 nối hàn

Xem thêm Van cổng inox 304 nối hàn



Van cửa inox 304 nối hàn A182

Xem thêm Van cửa inox 304 nối hàn A182



Van cầu hơi inox a182

Xem thêm Van cầu hơi inox a182



Van cổng hàn lồng A105

Xem thêm Van cổng hàn lồng A105



Van hoi áp lực inox 304 nối hàn a105

Xem thêm Van hoi áp lực inox 304 nối hàn a105



Van cổng Mặt bích RF, A351-CF8M Class150

Xem thêm Van cổng Mặt bích RF, A351-CF8M Class150