

MẶT BÍCH CỔ THÉP A105 ANSI

MÃ SẢN PHẨM	SP - 40
TÊN SẢN PHẨM	MẶT BÍCH RỔNG HÀN CỔ THÉP ĐÚC SS400 DIN 2632 PN10
Loại Bích	Bích rổng cao cổ/hàn cổ-Welding Neck (WN RF)
Chất Liệu	Thép đúc áp lực-Forged Carbon Steel SS 400 - SF 440A
Tiêu Chuẩn	DIN 2632 - EN 1092 -1 - BS 4504
Áp Lực	PN 6 – PN 10 – PN 16 – PN 25 – PN 40 – PN 64
Kích Cỡ	DN 15A → DN 1000A ~ (½" inch → 40" inch) ~ (21.3 mm → 1016 mm)
Sử Dụng	Nước, nước thải, hơi nóng, khí nén, gas, xăng, dầu, nhiệt điện,...
Sản Phẩm	Phủ sơn chóng gỉ, vàng trong, sơn đen, mạ kẽm & nhúng nóng
Tình Trạng	Hàng có sẵn, mới 100%

Xuất Xứ	Trung Quốc, Đài Loan, Việt Nam

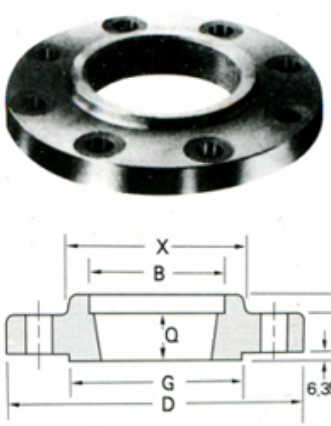

THREADED

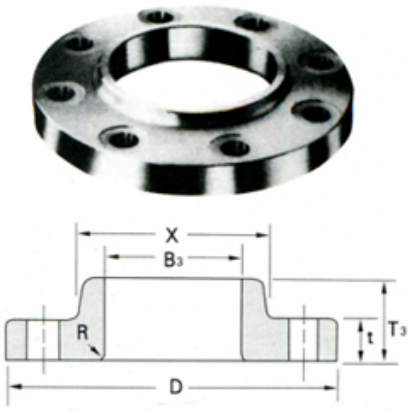

LAP JOINT

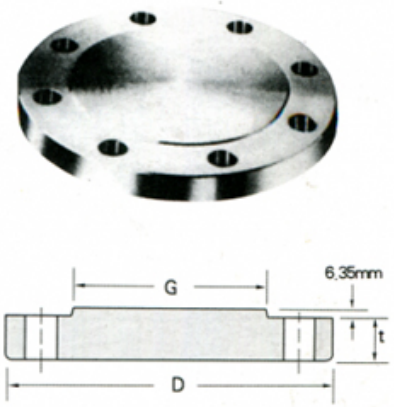

BLIND

Unit:mm

Nominal Pipe Size	Depth of Socket	DRILLING			BOLTING				APPROXIMATE WEIGHT				
		Bolt Circle Diam	Number of Diam	Diam of Holes	Diam of Bolts (inch)	Stud Bolt Length			Welding Neck	Slip-on and Threaded	Lap Joint	Blind	Socket Welding
	Y					0.25" Raised Face	Malefemale Togue Groove	Ring Joint	Kg	Kg	Kg	Kg	Kg
1/2	9.7	66.5	4	15.7	1/2	76.2	69.9	76.2	0.98	0.98	0.98	0.98	0.98
3/4	11.2	82.6	4	19.1	5/8	88.9	82.6	88.9	1.60	1.40	1.40	1.40	1.36
1	12.7	88.9	4	19.1	5/8	88.9	82.6	88.9	2.00	2.00	2.00	2.00	2.11
1 1/4	14.2	98.6	4	19.1	5/8	95.3	88.9	95.3	2.80	2.70	2.70	2.70	3.03
1 1/2	15.7	114.3	4	22.4	3/4	108.0	101.6	108.0	3.80	3.80	3.80	3.80	3.88
2	17.5	127.0	8	19.1	5/8	108.0	101.6	108.0	4.54	4.10	4.00	4.60	4.37
2 1/2	19.1	149.4	8	22.4	3/4	120.7	114.3	120.7	8.20	5.90	5.90	6.80	6.36
3	20.6	168.1	8	22.4	3/4	127.0	120.7	127.0	8.80	7.30	7.30	8.90	7.44
3 1/2	22.4	184.2	8	25.4	7/8	139.7	133.4	139.7	12.00	9.53	9.40	13.17	
4	23.9	215.9	8	25.4	7/8	146.1	139.7	146.1	17.00	17.00	17.00	18.60	
5	23.9	266.7	8	28.4	1	165.1	158.8	165.1	31.00	29.00	29.00	30.84	
6	26.9	292.1	12	28.4	1	171.5	165.1	171.5	36.77	36.32	36.00	39.00	
8	31.8	349.3	12	31.8	1 1/8	190.5	184.2	196.9	55.00	52.00	52.00	64.00	
10	33.3	431.8	16	35.1	1 1/4	215.9	209.6	215.9	90.00	77.00	77.00	102.00	
12	39.6	489.0	20	35.1	1 1/4	222.3	215.9	222.3	110.00	97.52	108.86	132.00	
14	41.4	527.1	20	38.1	1 3/8	235.0	228.6	235.0	127.00	102.00	113.00	159.00	
16	44.5	603.3	20	41.1	1 1/2	254.0	247.7	254.0	177.06	149.82	165.71	224.73	
18	49.3	654.1	20	44.5	1 5/8	273.1	266.7	273.1	215.65	182.00	197.00	285.00	
20	54.1	723.9	24	44.5	1 5/8	285.8	279.4	292.1	267.86	231.54	260.00	365.00	
24	63.5	838.2	24	50.8	1 7/8	330.2	323.9	336.6	372.00	330.00	370.00	565.00	

Sản phẩm khác



RẮC CO REN THÉP RÈN A105

Xem thêm RẮC CO REN THÉP RÈN A105



CÀ RÁ REN ÁP LỰC INOX 304L

Xem thêm CÀ RÁ REN ÁP LỰC INOX 304L

MẶT BÍCH RỔNG INOX 304

Xem thêm MẶT BÍCH RỔNG INOX 304

MẶT BÍCH INOX 304

Xem thêm MẶT BÍCH INOX 304



MẶT BÍCH MÙ THÉP SS400 DIN 2527 PN40

Xem thêm MẶT BÍCH MÙ THÉP SS400 DIN 2527 PN40



MẶT BÍCH CỔ INOX 304 ANSI CLASS 150 LBS

Xem thêm MẶT BÍCH CỔ INOX 304 ANSI CLASS 150 LBS