VAN 1 CHIỀU LÁ NỐI HÀN THÉP RÈN A105 CLASS 800

Hiệu	DR
Tên Sản Phẩm	VAN 1 CHIỀU LÁ NỐI HÀN THÉP RÈN A105 CLASS 800
Kết Nối	Nối hàn
Thân	Thép rèn ASTM A105
Nắp	Thép rèn ASTM A105
Đĩa	Thép không gỉ ASTM A276-420
Ty	Thép không gỉ ASTM A276-420
Áp Lực	Class 800
Nhiệt Độ	Max 425°C
Sử Dụng	Xăng, Dầu, Gas, Hơi
Size	DN15 → DN50 (Inch 1/2" → 2")
Tình Trạng	Hàng có sẵn, mới 100%

Định nghĩa Van một chiều dạng hơi

Van một chiều hơi hay còn có tên gọi van một chiều chữ ngã theo đúng tên gọi của nó là dòng van dùng cho hơi nóng, nước nóng chỉ cho phép lưu chất đi qua theo một hướng nhất định mà không cho đi qua theo chiều ngược lại. Van một chiều có tác dụng ngăn không cho lưu chất đi qua hướng ngược lại khi dừng cung cấp hoặc đường ống trước van xảy ra sự cố..

Thông số kỹ thuật của van một chiều hơi- van một chiều chữ ngã

- Kích cỡ: DN15-DN20-DN25-DN32-DN40 (thường lắp ren)

DN50-DN65-DN80-DN100-DN125-DN150-DN200-DN250-DN300 (thường lắp bích)

- Vật liệu: gang, inox 304 hoặc đồng,thép A105

- Kiểu kết nối: lắp ren hoặc lắp bích,mặt bích JIS10K,BS PN,DIN,ANSI

- Môi trường sử dung: hơi, hơi nóng, khí, khí nóng, nước, nước nóng,xăng dầu ,a-xít,hóa chất,

- Nhiệt độ làm việc: tối đa 200C,250C,300C,350độ C

- Áp lực làm việc: PN16,PN25,PN40

- Xuất xứ: Ban lan,Nhật ,Đài loan,Trung Quốc, Hàn Quốc, Việt Nam

- Bảo hành 12 tháng

- Tình trạng hàng: luôn có sẵn

Công ty van phú quang là một trong nhưng doanh nghiệp hàng đầu trong ngành cung cấp van công nghiệp với kho hàng rộng lớn, sản phẩm đa dạng: van bi điều khiển điện 220v jaki,van bướm đóng mở bằng khí nén jaki,van bướm, van bi, van điện từ, van một chiều, van giảm áp, van an toàn, van cầu, van cổng, đồng hồ nước, rọ bơm, lọc y, khớp nối... với hóa đơn, chứng từ đầy đủ.

FORGED STEEL SWING CHECK VALVE
800LB

SCREWED END
BUTT WELD END

DR -VALVE

800LB 鍛鋼旋啟式止回閥

800LB FORGED STEEL SWING CHECK VALVE

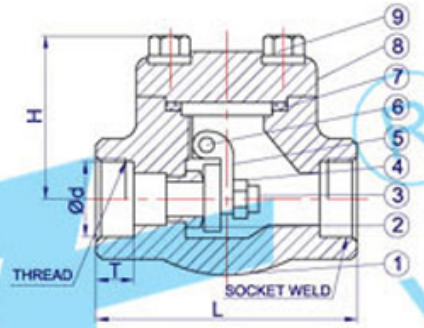

牙口端 SCREWED END

TC-553S A182 F22-ANSI-800LB
TC-554S A105N-ANSI-800LB
TC-555S A182 F304-ANSI-800LB
TC-556S A182 F316-ANSI-800LB

套焊口端 SOCKET WELD END

TC-553SW A182 F22-ANSI-800LB
TC-554SW A105N-ANSI-800LB
TC-555SW A182 F304-ANSI-800LB
TC-556SW A182 F316-ANSI-800LB

壓力測試 TEST PRESSURE:

公稱壓力	Nominal pressure	800	CL
強度試驗	Strengh testing pressure	21	MPa
上密封試驗	Back seal test	15.6	MPa
密封試驗	Seal test	15.6	MPa
氣密封試驗	Steam seal test	0.6	MPa
最高工作溫度	Max.working temperature	425	°C
適用介質	Applicable	W.O.G.etc	

材質表 MATERIALS LIST:

NO.	名稱	PART NAME	CS to ASTM Type A 105N	AS to ASTM Type F 22	SS to ASTM Type F304(L)	SS to ASTM Type F316(L)
1	閥體	BODY	A105N	A182 F22	A182 F304(L)	A182 F316(L)
2	閥座	STEM RING	A276 420	A276 304	A276 304(L)	A276 316(L)
3	閥瓣	DISC	A276 420	A276 F22	A276 304(L)	A276 316(L)
4	螺母	NUT	A194 2H	A194 4	A194 8	A194 8M
5	搖臂	HINGE	A182 304 (L)			A182 F316(L)
6	圓柱銷	PIN	A276 420		A182 F304(L)	A182 F316(L)
7	墊片	GASKET	304+GRAPHITE		316+GRAPHITE	
8	閥蓋	BONNET	A105N	A182 F22	A182 F304(L)	A182 F316(L)
9	螺栓	BONNET BOLT	A193 B7	A193 B16	A193 B8(M)	A193 B8M

尺寸表 DIMENSIONS:

SIZE	d	L	H	T
1/2"	21.9	79	55	9.6
3/4"	27.2	92	58	12.7
1"	33.9	111	72	12.7
1 1/4"	42.7	120	85	12.7
1 1/2"	48.8	120	100	12.7
2"	61.1	140	108	15.7

Sản phẩm khác

Van cổng inox 304 nối hàn

Xem thêm Van cổng inox 304 nối hàn

Van cửa inox 304 nối hàn A182

Xem thêm Van cửa inox 304 nối hàn A182

Van cầu hơi inox a182

Xem thêm Van cầu hơi inox a182

Van cổng hàn lồng A105

Xem thêm Van cổng hàn lồng A105

Van hoi áp lực inox 304 nối hàn a105

Xem thêm Van hoi áp lực inox 304 nối hàn a105

Van cổng Mặt bích RF, A351-CF8M Class150

Xem thêm Van cổng Mặt bích RF, A351-CF8M Class150