Van điện từ nối ren RSPS-40 Round -Star

Van điện từ thân inox Model: RSPS. Là loại toàn thân được đúc bằng inox, van được đúc trên máy đúc áp lực cao vì vậy kiểu dáng cũng như nét đúc sắc nét rất đẹp và có độ bền cao. Van điện từ Model RSPS được thiết kế đóng mở trực tiếp (Direct Acting) kiểu NC (thường đóng).

VAN ĐIỆN TỪ THÂN INOX RSPS – HIỆU ROUND STAR

Van điện từ thân inox Model: RSPS. Là loại toàn thân được đúc bằng inox, van được đúc trên máy đúc áp lực cao vì vậy kiểu dáng cũng như nét đúc sắc nét rất đẹp và có độ bền cao. Van điện từ Model RSPS được thiết kế đóng mở trực tiếp (Direct Acting) kiểu NC (thường đóng). Họat động của van cũng giống như van đóng mở trực tiếp khác, khi nguồn điện được cấp vào cuộn hút dưới tác động lực hút của cuộn từ trục piston của van được nâng lên khỏi vị trí đóng cho dòng chảy chạy qua khi muốn đóng van nguồn điện được ngắt cuộn hút không còn tác động lò xò đẩy nằm trong ống nén của psiton bung ra đẩy trục psiton về vị trí đóng ngắt dòng chảy chạy qua.

Van điện từ Model: RSPS – Nét đặc trưng.

+ Model: RSPS là loại thân inox.

+ Kết nối : Ren NPT.

+ Trạng thái van: Thường đóng (NC)

+ Kiểu đóng mở: Trực tiếp.

+ Van chịu nhiệt độ cao 0 ~ 180 độC.

+ Áp lực van: 16 Bar.

+ Coil điện: Vỏ sắt.

+ Van được lắp ở phương nằm ngang coil điện ở phía trên.

+ Hướng dòng chảy theo hướng mũi tển được đúc sẵn trên thân van.

Van điện từ Model RSPS – Vật liệu.

+ Thân van: Vật liệu bằng inox

+ Trục psiton: Stainless steel.

+ Lớp lót làm kín:PTFE.

+ Cuộn hút: Vỏ sắt.

+ Áp lực: 0,1 ~ 16 bar (Size 1/4 ” ~ 3/8”)

0 ~ 10 bar (Size 1/2 ” ~ 2”)

+ Nhiệt độ: 0 ~ 1800C.

+ Kết nối ren: NPT

+ Nguồn điện: 12V – 24VDC, 110V – 220VAC/50 Hz. IP 65

Van điện từ RSPS có các model sau:

RSPS - 08JN
RSPS -10JN
RSPS - 15JN
RSPS - 20JN
RSPS - 25JN
RSPS - 32JN
RSPS- 40JN
RSPS - 50JN

*** Van điện từ RSPS - Thông số kỹ thuật:**

working medium steam, high temperature liquid
medium temperature 0 180°C
working pressure 0 16bar details see specification table
working type semi direct acting NC
valve body material brass SS304
sealing material PTFE
interface G thread NPT thread
Working voltage AC220 240V AC110V 50/60Hz DC24/12V IP65 H degree
AC power: DN8 20 23VA DN25 26VA DN35 50 32VA DC power:DN8 20 28W DN25 50 30W

RSPS-08/10 steam solenoid valve drawing（orifice size:ϕ8mm ϕ10mm thread:1/4" 3/8"）

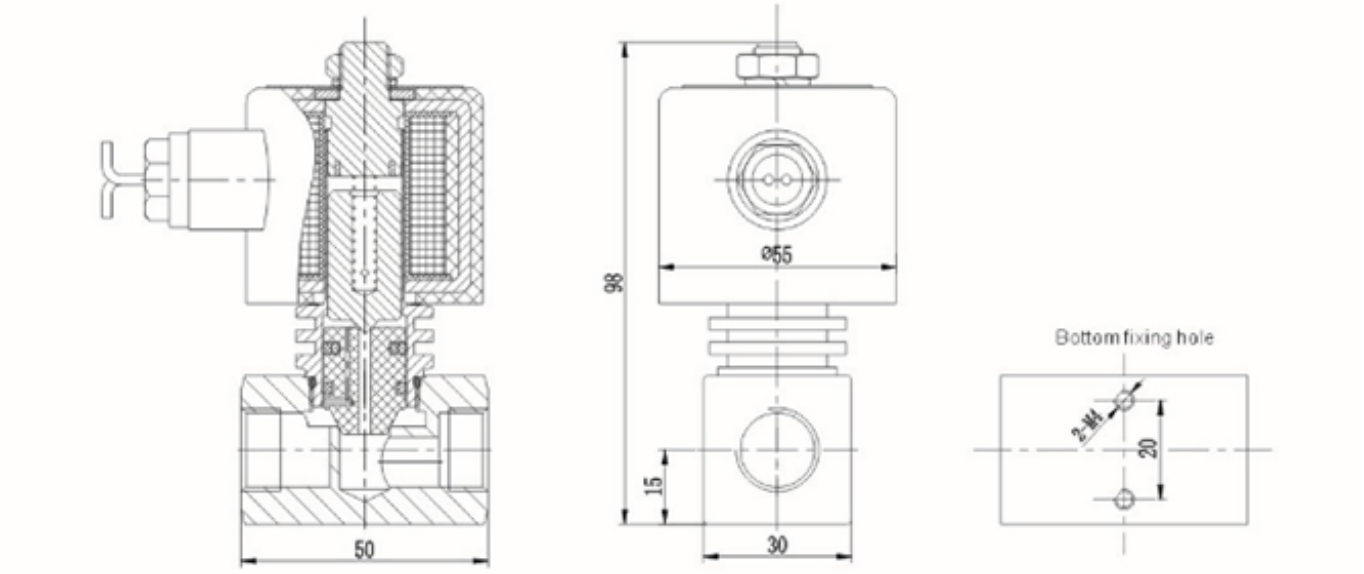

RSPS-series steam solenoid valve（NC）specification table

Interface size G	Orifice size (mm)	Cv	Working pressure（bar）					Max medium temperature ℃	Coil			Normal order code	
			Min pressure	Max pressure					Sealing material	Power		AC220V Plastic seal G thread	
				Steam		High Temperature Liquid（Viscosity ≤20cst）				VA	W		
				AC	DC	AC	DC			AC 220V	DC 24V	Brass	SS304
1/4"	8	1.8	0.1	16	16	16	12	180	H	23	28	RSPS-08N-AC220V	RSPS-08JN-AC220V
3/8"	10	3.1	0.1	16	16	16	12	180	H	23	28	RSPS-10N-AC220V	RSPS-10JN-AC220V
1/2"	15	4.8	0	10	6	10	6	180	H	23	28	RSPS-15N-AC220V	RSPS-15JN-AC220V
3/4"	20	7.6	0	10	6	10	6	180	H	23	28	RSPS-20N-AC220V	RSPS-20JN-AC220V
1"	25	12	0	10	6	10	6	180	H	48	35	RSPS-25N-AC220V	RSPS-25JN-AC220V
1'/4"	32	24	0	10	5	10	5	180	H	48	35	RSPS-32N-AC220V	RSPS-32JN-AC220V
1'/2"	40	30	0	10	5	10	5	180	H	48	35	RSPS-40N-AC220V	RSPS-40JN-AC220V
2"	50	48	0	10	5	10	5	180	H	48	35	RSPS-50N-AC220V	RSPS-50JN-AC220V

RSPS-15 ~ 50 series（NC）steam solenoid valve drawing

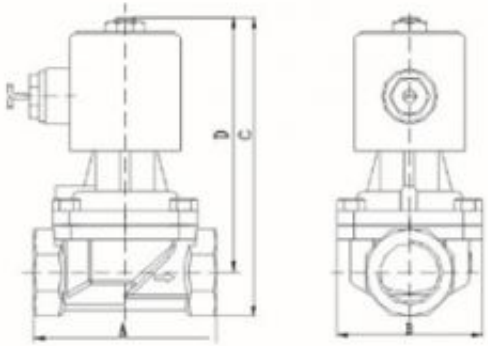

Model	A	B	C	D	Weight（Kg）	
RSPS-A-08N	50	30	98	83	Brass	SS
RSPS-A-10N	50	30	98	83	0.8	0.8
RSPS-15N	67	56	122	107	0.8	0.8
RSPS-20N	80	60	140	123	1.0	1.0
RSPS-25N	92	72	151	129	1.5	1.4
RSPS-32N	96	75	175	149	2.1	1.9
RSPS-40N	118	93	183	153	2.7	2.6
RSPS-50N	150	116	202	167	4.5	4.1

Sản phẩm khác

Van điện từ đồng

Xem thêm Van điện từ đồng

Van điện từ 09

Xem thêm Van điện từ 09

Flange solenoid valve

Xem thêm Flange solenoid valve

Van điện từ hơi 180

Xem thêm Van điện từ hơi 180

Van điện từ thường mở

Xem thêm Van điện từ thường mở

Van điện từ inox 304

Xem thêm Van điện từ inox 304