Van điện từ thân đồng PS-40 Round-Star

Van điện từ PS-J: Van điện từ có Model PS -J là loại van chịu nhiệt và áp lực cao, thân bằng Inox được đúc dưới dạng đúc áp lực thiết kế đóng mở trực tiếp kiểu truyền động Piston, lớp lót làm kín bằng vật liệu PTFE vì vậy van có độ bền, tuổi thọ cao.

VAN ĐIỆN TỪ PS-J HIỆU ROUND STAR

Van điện từ PS-J – Sự hoạt động của van.

Van điện từ PS-J thiết kế kiểu thường đóng đươc ký hiệu là (NC) khi cấp nguồn điện dưới tác động lực hút của cuộn từ trục piston của van được nâng lên khỏi vị trí đóng cho dung dịch chảy qua, khi muốn đóng van nguồn điện được cắt cuộn hút không còn tác động lò xò đẩy nằm trong ống nén của trục piston bung ra và đẩy trục piston về vị trí đóng cắt dòng chảy qua van

Van điện từ PS-J – Nét đặc trưng

+ Van điện từ PS là loại thân Inox.

+ Kết nối ren (NPT)

+ Trạng thái van: NC (thường đóng)

+ Van chịu nhiệt độ cao 180 độC.

+ Áp lực lên tới 16 bar.

+ Coil điện được thiết kế có vỏ sắt.

+ Van lắp đặt ở vị trí phương nằm ngang coil điện ở phía trên.

+ Hướng dòng chảy thép hướng mũi tên được đúc sẵn trên thân van.

Van điện từ PS-J – Vật liệu:

+ Thân van: Inox.

+ Trục piston: Stainless steel.

+ Lớp lót làm kín: PTFE.

+ Cuộn hút: Vỏ sắt.

+ Áp lực: 0,1bar ~ 16 bar.

+ Nhiệt độ: 0 ~ 1800C.

+ Nguồn điện: 12V – 24VDC, 110 – 220VAC /50Hz

+ Kết nối: Ren NPT

Size van: DN 8: 12V, 24VDC, 110 – 220 VAC

Size van: DN 10: 12V, 24VDC, 110 – 220 VAC

Size van: DN 15: 12V, 24VDC, 110 – 220 VAC

Size van: DN 20: 12V, 24VDC, 110 – 220 VAC

Size van: DN 25: 12V, 24VDC, 110 – 220 VAC

Size van: DN 32: 12V, 24VDC, 110 – 220 VAC

Size van: DN 40: 12V, 24VDC, 110 – 220 VAC

Size van: DN 50: 12V, 24VDC, 110 – 220 VAC

Van điện từ PS có các model sau:

PS-A-08

PS-A-10

PS-A-15

PS-A-20

PS-A-25

PS-A-32

PS-A-40

PS-A-50

PS-A-08J

PS-A-10J

PS-A-15J

PS-A-20J

PS-A-25J

PS-A-32J

PS-A-40J

PS-A-50J

*** Thông số kỹ thuật:**

working medium steam, high temperature liquid
medium temperature 0 180 °C
working pressure 0.1 16bar (details see specification table)
working type pilot operated NC
valvebody material brass SS304
sealing material PTFE

interface：G thread NPT thread
Working voltage：AC220～240V AC110V AC24V 50/60Hz 20VA DC24/12V 20W plastic seal IP65 H degree

Order code

RSPS	—	25	—	J	—	N	—	T	—	Working voltage
Model		08:1/4 " 10:3/8 " 15:1/2 " 20:3/4 " 25:1 " 32: 1¼ " 40: 1½ " 50: 2 "		Blank：brass J：SS304		N：wired plastic seal		Blank：G thread T：NPT thread		AC220V AC110V DC24V DC12V

RSPS-08/10 steam solenoid valve drawing（orifice size:ϕ8mm ϕ10mm thread:1/4" 3/8"）

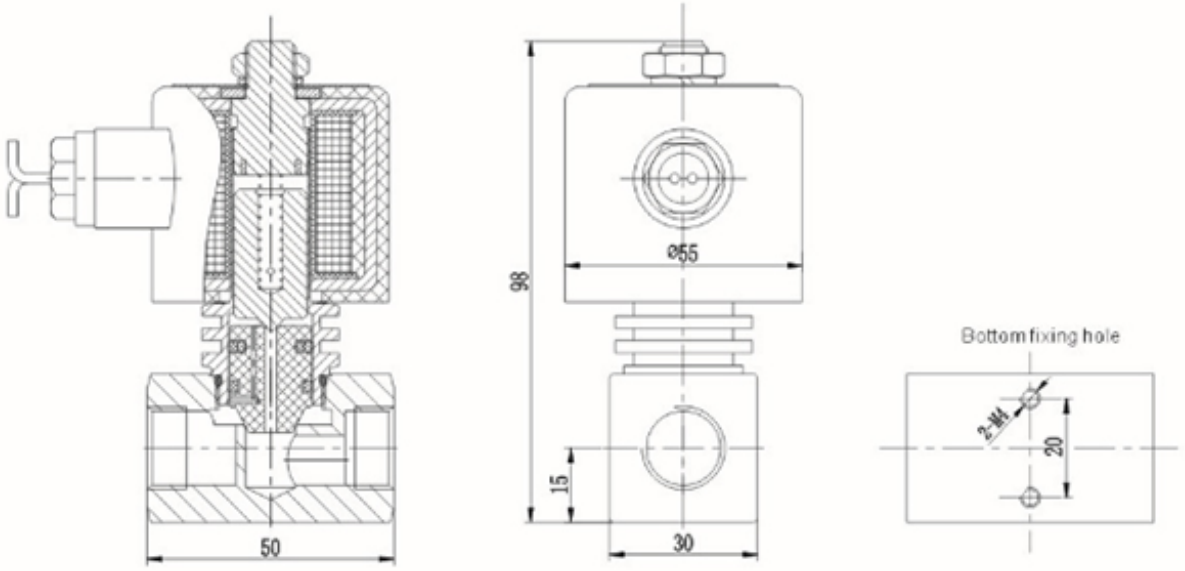

RSPS-series steam solenoid valve（NC）specification table

Interface size G	Orifice size (mm)	Cv	Working pressure（bar）					Max medium temperature ℃	Coil			Normal order code	
			Min pressure	Max pressure					Sealing material	Power		AC220V Plastic seal G thread	
				Steam		High Temperature Liquid（Viscosity ≤20cst）				VA	W		
				AC	DC	AC	DC			AC 220V	DC 24V	Brass	SS304
1/4"	8	1.8	0.1	16	16	16	12	180	H	23	28	RSPS-08N-AC220V	RSPS-08JN-AC220V
3/8"	10	3.1	0.1	16	16	16	12	180	H	23	28	RSPS-10N-AC220V	RSPS-10JN-AC220V
1/2"	15	4.8	0	10	6	10	6	180	H	23	28	RSPS-15N-AC220V	RSPS-15JN-AC220V
34"	20	7.6	0	10	6	10	6	180	H	23	28	RSPS-20N-AC220V	RSPS-20JN-AC220V
1"	25	12	0	10	6	10	6	180	H	48	35	RSPS-25N-AC220V	RSPS-25JN-AC220V
1'/4"	32	24	0	10	5	10	5	180	H	48	35	RSPS-32N-AC220V	RSPS-32JN-AC220V
1'/2"	40	30	0	10	5	10	5	180	H	48	35	RSPS-40N-AC220V	RSPS-40JN-AC220V
2"	50	48	0	10	5	10	5	180	H	48	35	RSPS-50N-AC220V	RSPS-50JN-AC220V

RSPS-15 ~ 50 series（NC）steam solenoid valve drawing

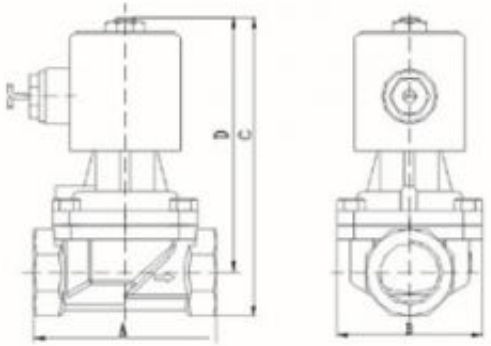

Model	A	B	C	D	Weight（Kg）	
RSPS-A-08N	50	30	98	83	Brass	SS
RSPS-A-10N	50	30	98	83	0.8	0.8
RSPS-15N	67	56	122	107	0.8	0.8
RSPS-20N	80	60	140	123	1.0	1.0
RSPS-25N	92	72	151	129	1.5	1.4
RSPS-32N	96	75	175	149	2.1	1.9
RSPS-40N	118	93	183	153	2.7	2.6
RSPS-50N	150	116	202	167	4.5	4.1

Sản phẩm khác

Van điện từ đồng

Xem thêm Van điện từ đồng

Van điện từ 09

Xem thêm Van điện từ 09

Flange solenoid valve

Xem thêm Flange solenoid valve

Van điện từ hơi 180

Xem thêm Van điện từ hơi 180

Van điện từ thường mở

Xem thêm Van điện từ thường mở

Van điện từ inox 304

Xem thêm Van điện từ inox 304