Van điện từ thân Inox nối bích RSPS-50JF Round -Star

Van điện từ nối bích Model RSPS – JF là van có thân hoàn toàn bằng vật liệu inox- kiểu kết nối bích. Thân van được đúc trên máy đúc áp lực cao vật liệu bằng thép hợp kim không gỉ, vì vậy thân van có kiểu dáng đẹp, công nghệ đúc sắc nét, thép hợp kim chịu được môi trường khắc nghiệt.

VAN ĐIỆN TỪ NỐI BÍCH THÂN INOX MODEL RSPS – JF HIỆU ROUND STAR

Van điện từ nối bích Model RSPS – JF là van có thân hoàn toàn bằng vật liệu inox- kiểu kết nối bích. Thân van được đúc trên máy đúc áp lực cao vật liệu bằng thép hợp kim không gỉ, vì vậy thân van có kiểu dáng đẹp, công nghệ đúc sắc nét, thép hợp kim chịu được môi trường khắc nghiệt.

Van điện từ Model RSPS – JF – Cấu tạo:

Van điện từ RSPS có cấu tạo bởi 3 phần được lắp ghép lại với nhau thành một khối:

+ Thân van

+ Màng van

+ Cuộn coil (Cuộn hút).

Van điện từ Model: RSPS - JF – Nguyên lý hoạt động:

Van điện từ Model RSPS có size DN 15 ~ DN 50 kết nối bích, thân inox, coil điện vỏ sắt đạt chuẩn IP 65 – kiểu đóng mở bằng màng trạng thái van thường đóng kí hiệu là NC. Hoạt động của van đóng mở bằng màng cũng như cá loại van đóng mở màng khác, khi nguồn điện được cấp vào van dưới tác động lực hút của cuộn từ màng van được nâng lên khỏi vị trí đóng cho phép dòng chảy chạy qua van khi muốn đóng van nguồn điện được ngắt cuộn hút không còn tác động, lò xo đẩy nằm trong ống nén của trục psiton bung ra đẩy trục đưa màng về vị trí đóng ngắt dòng chảy của van.

Van điện từ Model RSPS – JF – Nét đặc trưng:

+ Model: RSPS – JF là loại thân inox : SS304.

+ Kết nối: Bích tiêu chuẩn.

+ Trạng thái van: Thường đóng kí hiệu NC

+ Kiểu đóng mở: Tác động màng.

+ Nhiệt độ làm việc: 0 ~ 180 độC.

+ Áp lực van: 0 ~ 10 bar.

+ Lớp lót vật liệu: PTFE.

+ Coil điện: Vỏ sắt.

+ Nguồn điện: 12V – 24VDC, 110V – 220VAC/50Hz.

+ Van được lắp ở phương nằm ngang coil điện ở phía trên.

+ Hướng dòng chảy theo hướng mũi tên được đúc sẵn trên van.

Van điện từ RSPS – JF – Vật liệu:

+ Thân van: Vật liệu inox 304, 316.

+ Trục psiton dẫn hướng : Stainless steel.

+ Màng van: PDME, NBR, Viton.

+ Coil điện: Vỏ sắt, plastic.

Van điện từ RSPS – 15JF

Van điện từ RSPS – 20 JF

Van điện từ RSPS – 25 JF

Van điện từ RSPS – 32 JF

Van điện từ RSPS – 40 JF

Van điện từ RSPS – 50 JF

*** Thông số kỹ thuật:**

working medium steam high temperature liquid
medium temperature 0 180℃
working pressure 0 16 details see specification table
working type semi direct acting NC
valve body material brass SS304
sealing material PTFE
interface flange
Working voltage AC220 240V AC110V 50/60Hz DC24/12V IP65 H degree
AC power: DN8 20 23VA DN25 26VA DN35 50 32VA DC power:DN8 20 28W DN25 50 30W

Order code

RSPS — Orifice code — J — F — N — Working voltage

Model

20: 20mm
25: 25mm
32: 32mm
40: 40mm
50: 50mm

Blank: brass
J: SS304

F: flange

N: plastic seal

AC220V
AC110V
DC24V
DC12V

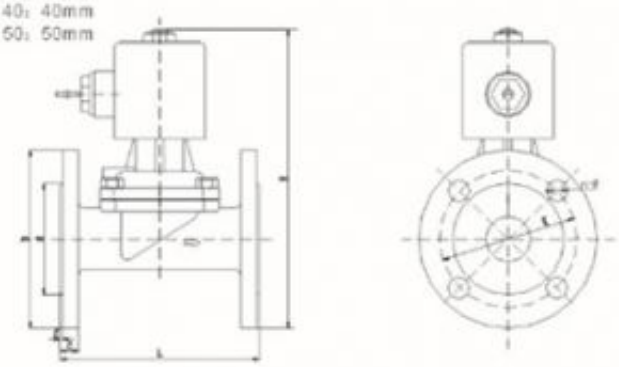

RSPS-series flange(NC) solenoid valve dimension table

Model	PN=1.6MPa GB/T9113.1-2000 Flange connection dimension (mm)								
	DN	L	D	H	K	d	C	f	n-ϕ
RSPS-15JFN	18	106	95	164	65	46	14	2	4-ϕ14
RSPS-20JFN	18	106	105	166	75	56	16	2	4-ϕ14
RSPS-25JFN	25	135	115	185	85	65	16	3	4-ϕ14
RSPS-32JFN	32	140	140	220	100	76	18	3	4-ϕ18
RSPS-40JFN	40	145	150	230	110	84	18	3	4-ϕ18
RSPS-50JFN	50	182	165	250	125	99	20	3	4-ϕ18
RSPS-20FN	32	107	105	160	75	56	16	2	4-ϕ14
RSPS-25FN	40	103	115	195	85	65	16	3	4-ϕ14
RSPS-32FN	50	135	140	222	100	76	18	3	4-ϕ18
RSPS-40FN	40	154	150	235	110	84	18	3	4-ϕ18
RSPS-50FN	50	190	165	250	125	99	20	3	4-ϕ18

RSPS–series flange(NC) solenoid valve specification table

Model	Orifice size (mm)	Cv	Working pressure (bar)					Max medium temperature ℃	Coil			Normal order code	
			Min pressure	Max pressure					Sealing material	Power		AC220V Plastic seal Flange connection	
				Steam		High Temperature Liquid (Viscosity ≤20cst)				VA	W		
				AC	DC	AC	DC			AC 220V	DC 24V	Brass	SS304
RSPS-15JFN	18	7.2	0	10	6	10	6	180	H	23	28		RSPS-15JFN-AC220V
RSPS-20JFN	18	7.2	0	10	6	10	6	180	H	23	28		RSPS-20JFN-AC220V
RSPS-25JFN	25	12	0	10	6	10	6	180	H	48	35		RSPS-25JFN-AC220V
RSPS-32JFN	32	24	0	10	5	10	5	180	H	48	35		RSPS-32JFN-AC220V
RSPS-40JFN	40	30	0	10	5	10	5	180	H	48	35		RSPS-40JFN-AC220V
RSPS-50JFN	50	48	0	10	5	10	5	180	H	48	35		RSPS-50JFN-AC220V
RSPS-20FN	20	7.6	0	10	6	10	6	180	H	23	28	RSPS-20FN-AC220V	
RSPS-25FN	25	12	0	10	6	10	6	180	H	48	35	RSPS-25FN-AC220V	
RSPS-32FN	32	24	0	10	5	10	5	180	H	48	35	RSPS-32FN-AC220V	
RSPS-40FN	40	30	0	10	5	10	5	180	H	48	35	RSPS-40FN-AC220V	
RSPS-50FN	50	48	0	10	5	10	5	180	H	48	35	RSPS-50FN-AC220V	

Sản phẩm khác

Van điện từ đồng

Xem thêm Van điện từ đồng

Van điện từ 09

Xem thêm Van điện từ 09

Flange solenoid valve

Xem thêm Flange solenoid valve

Van điện từ hơi 180

Xem thêm Van điện từ hơi 180

Van điện từ thường mở

Xem thêm Van điện từ thường mở

Van điện từ inox 304

Xem thêm Van điện từ inox 304