

Van điện từ thân nhựa nối ren ZCF-P-40 Round-Star

CÔNG TY TNHH TM DV XNK VAN PHÚ QUANG hiện là đại lý chính thức phân phối sản phẩm van điện từ hiệu Round star tại thị trường Việt Nam.

Công ty cam kết bán hàng đúng hãng, cung cấp cho khách hàng đầy đủ chứng từ CO, CQ, test và bảo hành chính hãng từ nhà sản xuất cùng chứng từ kê khai mã hàng hóa nhập khẩu của hải quan Việt Nam.

VAN ĐIỆN TỪ CHỐNG ĂN MÒN MODEL ZCF-P-40

CÔNG TY TNHH TM DV XNK VAN PHÚ QUANG xin giới thiệu tới quý khách hàng van điện từ chống ăn mòn Model ZCF-P-50 Hiệu Round star.

Model ZCF – P – 40 – Mô tả:

+ Model: ZCF – P – 32 là van có vật liệu toàn thân bằng nhựa.

+ Vật liệu: UPVC, CPVC.

+ Kết nối: Ren NPT.

+ Đóng mở: màng- kiểu thường đóng (NC).

+ Điều khiển: Cuộn hút (Solenoid coil) Plastic, steel.

Model ZCF – P – 40 – Chức năng sử dụng:

+ Model ZCF – P – 40 lắp trên đường ống dẫn hóa chất chịu ăn mòn tốt như: Acid, Alkali, khí.

+ Áp lực: 0,1 bar ~ 6 bar.

+ Nhiệt độ: -50 ~ 600C.

+ Thân van: UPVC, CPVC.

+ Màng van: Viton.

+ Điện áp: 12V – 24VDC, 110V – 220VAC /50Hz.

Model: ZCF – P – 40 – Thông số kỹ thuật:



Parameters:

working medium：liquid、acid、alkali、air
medium temperature：-5 ～ 60 ℃
Environment temperature：-10 ～ 50 ℃
working pressure：0.1 ～ 6 bar
working type：pilot operated（NC）
valvebody material：UPVC CPVC
sealing material：VITON
interface：G thread NPT thread
working voltage：ES coil AC220～240V 50/60Hz 5VA
AC110V/120V 50/60Hz 6VA DC24V 6W IP65 H degree

Order code

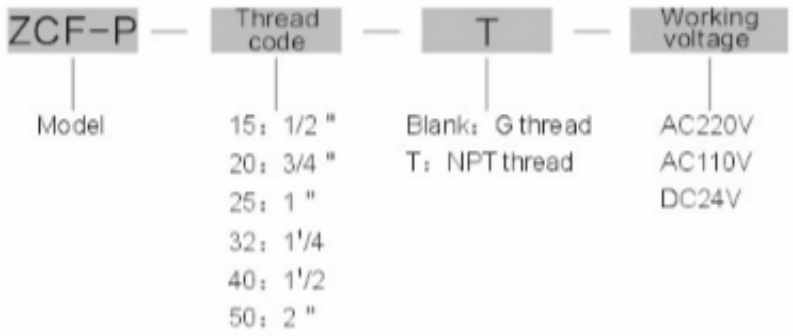

ZCF-P -series anti-corrosive solenoid valve drawing

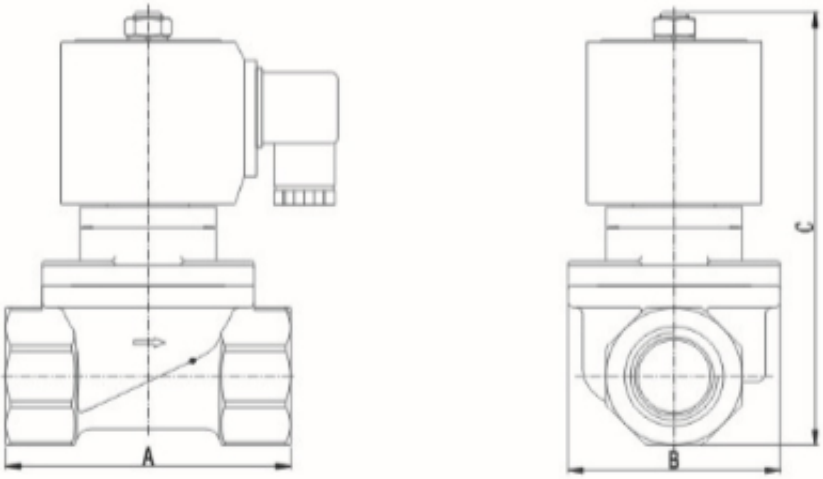

ZCF-P -series anti-corrosive solenoid valve specification table

Model	Orifice size (mm)	Interface size	Cv	Working pressure (bar)	Dimension A×B×C (mm)	Normal order code Voltage:AC220 Thread:G thread	Weight (Kg)
ZCF-P-15	15	1/2 "	4.8	0.1 ~ 6	74×63×138	ZCF-P-15-AC220V	1.1
ZCF-P-20	20	3/4 "	7.6	0.1 ~ 6	78×63×138	ZCF-P-20-AC220V	1.1
ZCF-P-25	25	1 "	11	0.1 ~ 6	98×73×148	ZCF-P-25-AC220V	1.2
ZCF-P-32	32	1¼ "	24	0.1 ~ 6	120×94×171	ZCF-P-32-AC220V	1.5
ZCF-P-40	40	1½ "	29	0.1 ~ 6	130×94×180	ZCF-P-40-AC220V	1.5
ZCF-P-50	50	2 "	45	0.1 ~ 6	172×155×225	ZCF-P-50-AC220V	2.6

Sản phẩm khác



Van điện từ đồng

Xem thêm Van điện từ đồng



Van điện từ 09

Xem thêm Van điện từ 09

Flange solenoid valve

Xem thêm Flange solenoid valve

Van điện từ hơi 180

Xem thêm Van điện từ hơi 180

Van điện từ thường mở

Xem thêm Van điện từ thường mở

Van điện từ inox 304

Xem thêm Van điện từ inox 304